L - Zonă de locuit şi funcţiuni complementare:

Lia - subzona locuinţelor individuale pe lot cu specific urban şi semiurban (existent/propus), situată în interiorul zonei protejate a monumentelor și siturilor istorice - regim de înălţime max. P+1E.

Utilizarea terenurilor situate în zona de protecție a monumentelor istorice, se face ținând cont de prescripțiile stabilite în prezentul Regulament, la Capitolul II - Reglementări Comune - PM - Protejarea Patrimoniului Cultural Naţional : Monumente istorice/ Situri arheologice (Servituţi impuse imobilelor din zona protejată, Caracteristici, Agresiuni, Utilizări admise, Utilizări Admise cu Condiționări, Utilizări Interzise, Amplasarea clădirilor, Amplasarea clădirilor pe aceeași parcelă, Echiparea edilitară, Conformarea clădirilor, Ocuparea și Utilizarea Parcelei.

Pentru orice intervenție sau propunere de construire, prin Certificatul de Urbanism, se va solicita avizul Direcției Județene pentru Cultură, inclusiv avizul de descărcare de sarcină.

Lic - subzona locuinţelor individuale/colective și a funcțiunilor complementare locuirii (servicii , Instituții publice , dotări publice de mică capacitate , turism/agroturism , etc., regim de înălţime max. P+2E.

Lib - subzona de locuire individuală pe lot, cu specific rural, cu anexe gospodărești și grădini cultivate pentru producția agricolă, regim de înălțime P+1E;

Lid - subzona locuinţelor individuale de tip rural cu anexe gospodăreşti şi grădini cultivate pentru producţia agricolă situată în interiorul zonei cu riscuri naturale - regim de înălţime max. S+P;

Lc - subzona de locuire colectivă în clădiri de înălțime redusă (existent/propus), regim de înălțime max. P+3E

Toate aceste subzone vor fi detaliate pentru clădiri situate în afara zonelor protejate ale monumentelor și siturilor istorice.

IS - ZONA INSTITUȚIILOR PUBLICE ȘI SERVICIILOR ;

ISi Institutii publice - invatamant
ISs institutii publice pentru sanatete
ISa Institutii publice - administratie
ISc Institutii pentru servicii si comert

M - ZONA MIXTĂ

M1 - Subzona destinată serviciilor, turismului, locuinţelor individuale;
M2 - Subzona destinată dotărilor de agrement - sport, turismului, locuinţelor individuale de vacanţă, servicii complementare locuirii;

TS - ZONA TURISMULUI SEZONIER - OCAZIONAL (construcții destinate caselor de vacanță, agrement, sport, loisir, bungalouri, pontoane, sporturi nautice)

V - ZONA AGREMENT - SPORT, SPAŢII VERZI

V1*- subzona serviciilor complementare destinației cultural - tradiționale, sportive, organizări de teambuilding, spaţii plantate, situate în zona de protecție a monumentelor;
V1- subzona serviciilor complementare destinației cultural - tradiționale, sportive, organizări de teambuilding, spaţii plantate;
V2- Spaţii verzi publice cu acces nelimitat (Parcuri, grădini, fâşii plantate publice, amenajări sportive publice, agrement);
V3 - Spaţii verzi - perdele de protecţie : protecţia cursurilor de apă şi a zonelor umede, culoare de protecţie faţă de infrastructura tehnică , plantaţii - perdele de protecţie.

Isr - ZONA ACTIVITĂŢILOR LEGATE DE CULTE;

ID - ZONA UNITĂŢILOR INDUSTRIALE ŞI DE PRODUCŢIE;

ID1 - Subzona destinată serviciilor diversificate, unităţi producţie de mare capacitate, depozitare controlată;
ID2 - Subzona destinată unităţilor de industrie, producţie, depozitare;

A - ZONA UNITĂŢI AGRICOLE (unităţi agricole, cercetare pomicolă, servicii specializate)

Funcţiune dominantă: servicii agricole (cercetare pomicolă), depozitare.
Funcţiunile complementare: comerţ, locuinţă de serviciu, birouri administrative.

Cc - ZONA TRANSPORTURILOR

Ccd - Rutiere
Ccf - feroviar

G - ZONA DE GOSPODĂRIE COMUNALĂ

G1 - construcţii şi amenajări pentru gospodărie comunală
G2 - Cimitire

TE - ZONA ECHIPĂRII EDILITARE

- Construcții și amenajări pentru echiparea edilitară;
- Rețele edilitare

DS - ZONA CU DESTINAȚIE SPECIALĂ
TAI - ZONA TERENURILOR AGRICOLE DIN INTRAVILAN
TAE - ZONA TERENURILOR AGRICOLE DIN EXTRAVILAN
TF- ZONA TERENURILOR FORESTIERE

MODELE PENTRU LOC DE INTOARCERE

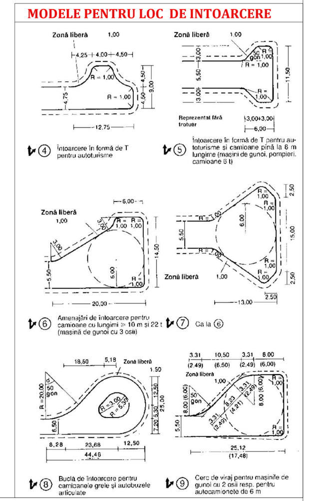

PROFIL TRANSVERSAL TIP ①
STRADA DE CATEGORIA A III-A
scara 1:75

PENTRU STRĂZILE PROPUSE ORIENTATIV IN PUG

- PROFIL DE BAZA STRADA CU 2 BENZI DE CIRCULATIE FARA CANALIZARE PLUVIALA CU RIGOLE CAROSABILE

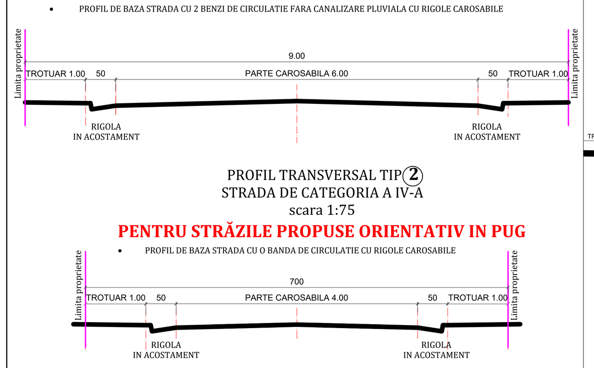

PROFIL TRANSVERSAL TIP ②
STRADA DE CATEGORIA A IV-A
scara 1:75

PENTRU STRĂZILE PROPUSE ORIENTATIV IN PUG

PROFIL TRANSVERSAL TIP Scara 1 : 100
STRĂZI CARE SE ÎNSCRIU PE DRUMURI JUDEȚENE ȘI COMUNALE

- PROFILURI PENTRU STRAZI PE CARE SE INSCRIU DRUMURI JUDETENE SI COMUNALE

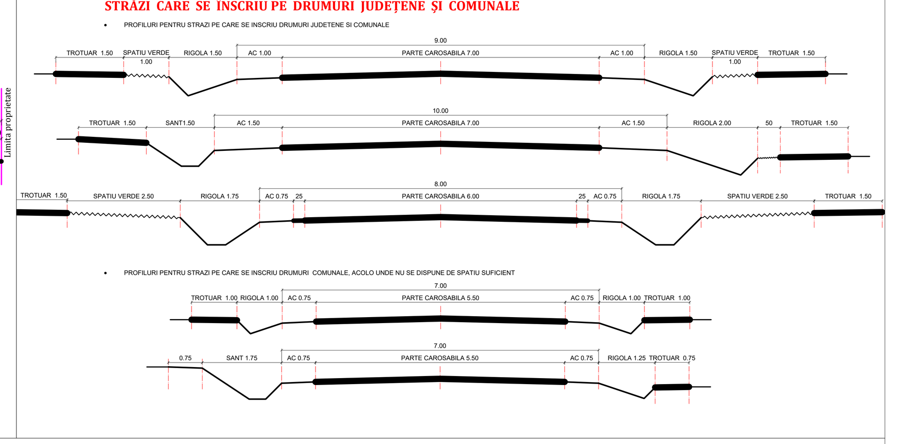

PROFILE TRANSVERSALE PE DN7 , Scara 1 : 75

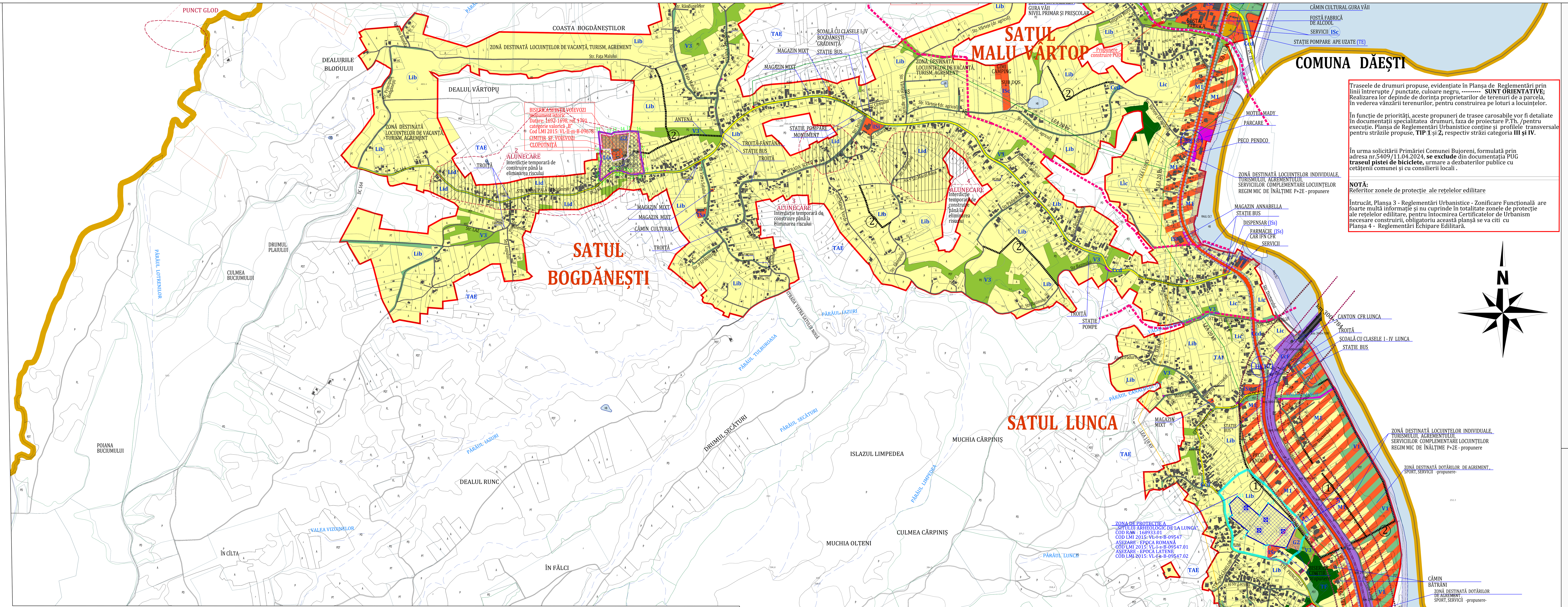

Traseele de drumuri propuse, evidențiate în Planșa de Reglementări prin linii întrerupte / punctate, culoare negru, --------- **SUNT ORIENTATIVE;** Realizarea lor depinde de dorința proprietarilor de terenuri de a parcela, în vederea vânzării terenurilor, pentru construirea pe loturi a locuințelor.

În funcție de priorități, aceste propuneri de trasee carosabile vor fi detaliate în documentații specialitatea drumuri, faza de proiectare P.Th. /pentru execuție. Planșa de Reglementări Urbanistice conține și profilele transversale pentru străzile propuse, **TIP ①** și **②**, respectiv străzi categoria **III și IV**.

În urma solicitării Primăriei Comunei Bujoreni, formulată prin adresa nr.5409/11.04.2024, **se exclude** din documentația PUG **traseul pistei de biciclete,** urmare a dezbaterilor publice cu cetățenii comunei și cu consilierii locali .

NOTĂ:
Referitor zonele de protecție ale rețelelor edilitare

Întrucât, Planșa 3 - Reglementări Urbanistice - Zonificare Funcțională are foarte multă informație și nu cuprinde în totalitate zonele de protecție ale rețelelor edilitare, pentru întocmirea Certificatelor de Urbanism necesare construirii, obligatoriu această planșă se va citi cu Planșa 4 - Reglementări Echipare Edilitară.

EXTRAS DIN REGULAMENT - MASURI PROPUSE PENTRU PROTECȚIA ȘI VALORIFICAREA MONUMENTELOR

Servituţi impuse imobilelor din zona de protecţie :

- Compatibilitatea funcţiunilor : nu sunt permise funcţiuni care să distoneze cu funcţiunea monumentului(ex.- interzis amplasarea de spaţii destinate alimentaţiei publice ce pot provoca poluare fonică şi vizuală ;
- Spaţiile plantate - este necesară supravegherea spaţiilor din jurul monumentului prin realizarea de lucrări de întreţinere şi curăţare ;
- Circulaţia , accese , staţionări : drumurile de acces către monument trebuie să fie fluente şi în bună stare de funcţionare , indiferent de sezon . După caz trebuie organizate parcări care să permită accesul carosabil al vizitatorilor ;
- Volumele şi forma clădirilor , înălţimea permisă - păstrarea caracteristicilor faţadelor valoroase , raportul plin - gol , păstrarea formelor acoperişurilor orice ,tâmplăria ferestrelor şi subîmpărţirea istorică trebuie păstrată sau refăcută (de evitat profil PVC culoare alba) .
- Procentul de ocupare al terenului POT maxim = 35 % pentru locuinţe individuale cu max. P+1E+M , CUT maxim pentru înălţimi P+1E+M = 0,9
- Materiale de construcţie şi aspectul exterior al clădirilor - compatibilitatea materialelor folosite cu cele existente ; este interzisă alăturarea materialelor nespecifice şi neadecvate faţadelor istorice , probe de culoare prin investigaţii premergătoare restaurării ; sunt de evitat culorile stridente aplicate pe faţadele şi învelitorile construcţiilor învecinate monumentului ;
- Interventiile asupra monumentelor istorice se fac numai pe baza si cu respectarea avizului emis de Ministerul Culturii si Cultelor
- Se interzice imitarea stilurilor arhitecturale străine zonei sau folosirea de materiale nespecifice zonei;
- Se interzice afectarea aspectului arhitectural al clădirilor prin dispunerea neadecvată a reclamelor pe plinurile faţadelor, parapete, balcoane, etc.
- Nu se admite utilizarea finisajelor noi (gresie, faianta, materiale plastice, sticla, aluminiu, panouri prefabricate, inox, etc.). Se interzice vopsirea clădirilor în culori stridente şi strălucitoare . Gama cromatică va fi unitară, recomandate fiind nuanţele de griuri deschise (alb patinat) , bej deschis , materiale naturale - lemn , piatra , caramida aparenta .Pentru locuinţe se interzice folosirea placării cu materiale de tip ALUCOBOND , folosirea în exces a sticlei la faţade (perete cortină), placările cu ceramică .
- Acoperisul : Forma geometrica simpla. Se recomanda pante simple , in doua sau patru ape, cu recomandarea unghiului de max. 30-45 grade.
- Nu se admit invelitori din azbociment, materiale plastice sau bituminoase, indiferent de tratamentul suprafetei aparente. Sunt interzise, de asemenea, culorile stridente, atipice, straine de traditia locala (albastru, rosu lucios etc.).

BISERICA „SFINȚII VOIEVOZI" Bogdănești
monument istoric
Datare: 1692-1698, ref. 1791
categorie valorică „B"
Cod LMI 2015: VL-II-m-B-09678

Din cuprinsul unor documente mai vechi reiese faptul că Biserica sfinții Voievozi datează din anul 1692 - 1698, ctitori fiind jupân Iovan și Ispas, iar mai târziu în anul 1784 apar lucrări de reparare, iar în 1791 pictură de interior și exterior realizate de Preda Bujoreanu și Tudose Grecu. Abia în anul 1854, bisericii i s-a adăugat pridvorul, iar în 1895, preotul Tudor Popescu a consolidat biserica prin lucrări de întărire a zidului de susținere și legarea construcției cu centură de fier. Zugrav la acea dată a fost țârcovnicul Chitu Predescu. În anul 1950, preotul Ion Calotescu i-a mai adăugat încă două legături de fier, i-a spălat pictura în anul 1956, iar în 1970 a fost acoperită și împrejmuită laolaltă cu cimitirul și casa parohială.
Biserica conține două pisanii cu date diferite

Coordonate STEREO 70 ale
Zonei de protecție a monumentului

1.	X=448023.0366	Y=408721.1873
2.	X=447993.4232	Y=408698.7154
3.	X=447982.5486	Y=408688.6349
4.	X=447979.7477	Y=408691.8026
5.	X=447978.0280	Y=408705.3188
6.	X=447979.6801	Y=408715.3895
7.	X=447979.0180	Y=408739.1755
8.	X=447984.1590	Y=408766.2679
9.	X=447984.8957	Y=408786.8185
10.	X=447986.4800	Y=408801.4116
11.	X=447980.1927	Y=408858.2392
12.	X=448021.6917	Y=408849.5728
13.	X=448031.0521	Y=408856.3443
14.	X=448076.4368	Y=408860.0830
15.	X=448086.1719	Y=408863.2939
16.	X=448113.6514	Y=408862.6010
17.	X=448122.9801	Y=408796.5101
18.	X=448136.2801	Y=408718.3691
19.	X=448121.9955	Y=408715.9078
20.	X=448095.0901	Y=408713.0538
21.	X=448086.6449	Y=408714.3353
22.	X=448072.8010	Y=408718.8547
23.	X=448056.7156	Y=408723.5001
24.	X=448046.8762	Y=408724.5562
25.	X=448037.0190	Y=408724.6246
26.	X=448031.4788	Y=408723.6400
27.	X=448023.0366	Y=408721.1873

aria 20268.07 mp perimetru 622.91 m

„SIT ARHEOLOGIC DE LA LUNCA"
COD RAN : 168933.01
COD LMI 2015: VL-I-s-B-09547
AȘEZARE - EPOCA ROMANĂ
COD LMI 2015: VL-I-s-B-09547.01
AȘEZARE - EPOCA LATENE
COD LMI 2015: VL-I-s-B-09547.02

Coordonate STEREO 70 pentru situl arheologic:

1.	X=450444.5200	Y=407473.1100
2.	X=450456.6140	Y=407452.5800
3.	X=450424.5490	Y=407382.1560
4.	X=450359.5912	Y=407393.3053
5.	X=450351.5700	Y=407391.6700
6.	X=450280.8486	Y=407428.3115
7.	X=450289.3540	Y=407442.0490
8.	X=450224.5313	Y=407472.2221
9.	X=450231.7730	Y=407499.1230
10.	X=450221.3570	Y=407538.5280
11.	X=450249.7317	Y=407566.1234
12.	X=450328.7383	Y=407498.1982
13.	X=450360.3454	Y=407541.7148

aria 2,33ha
perimetru 710.0 m

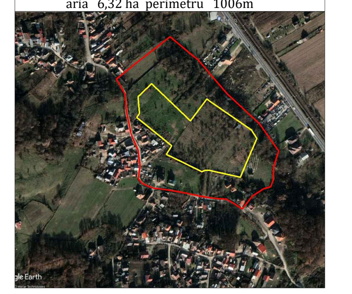

SCHEMA DE CUPLARE A PLANSELOR 3

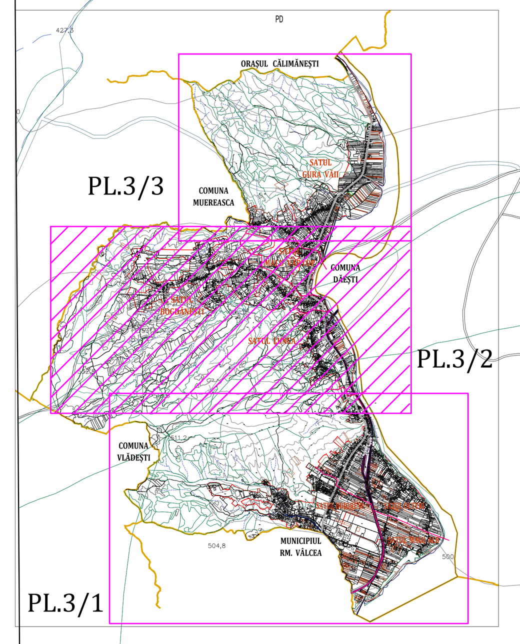

LEGENDĂ:

LIMITE:

- LIMITA INTRAVILANULUI PROPUS
- LIMITA TERITORIULUI ADMINISTRATIV AL UNITĂȚII TERITORIALE DE BAZĂ
- LIMITA ZONEI CENTRALE
- LIMITA ÎNTRE SATE; LIMITA U.T.R.

ZONIFICARE:

L (Lia,Lib,Lic,Lid)	ZONĂ PENTRU LOCUINȚE INDIVIDUALE - REGIM REDUS DE ÎNĂLȚIME P, P+1E ...P+2E+M (locuinte individuale , colective, semicolective, case de vacanta, turism, agrement, servicii in turism)
Lc	ZONĂ PENTRU LOCUINȚE INDIVIDUALE/ COLECTIVE CU REGIM MIC DE ÎNĂLȚIME max. P+3E
M1	ZONĂ DESTINATĂ LOCUINŢELOR INDIVIDUALE/COLECTIVE, TURISMULUI, AGREMENTULUI, SERVICIILOR COMPLEMENTARE LOCUINŢELOR - REGIM MIC DE ÎNĂLŢIME P+2E
TS	ZONĂ DESTINATĂ LOCUINŢELOR DE VACANŢĂ (turism capacitate redusa) , AGREMENT - SPORT, LOISIR, CAMPING, BUNGALOURI, PONTOANE, SPORTURI EXTREME/NAUTICE
V(V1, V1*)	ZONĂ DESTINATĂ DOTĂRILOR DE AGREMENT , SPORT, SERVICII COMPLEMENTARE CU DESTINAȚIE CULTURALĂ/ TRADIȚII, ORGANIZĂRI TEAMBUILDING
M2	ZONĂ DESTINATĂ DOTĂRILOR DE AGREMENT, LOCUINŢELOR INDIVIDUALE DE VACANŢĂ , TURISM - SPORT
ID (ID1)	ZONĂ UNITĂŢI PRODUCŢIE DE MARE CAPACITATE, SERVICII DIVERSIFICATE, DEPOZITARE CONTROLATĂ
IS (ISi,ISs,ISa,ISc),Isr	ZONĂ INSTITUȚII PUBLICE ȘI SERVICII
DS	ZONĂ CU DESTINAȚIE SPECIALĂ - UNITATEA DE POLIȚIE BUJORENI, POLIGON
Cc(Ccd)	ZONĂ CĂI DE COMUNICAŢIE RUTIERĂ ŞI AMENAJĂRI AFERENTE
Cc(Ccf)	ZONĂ CĂI DE COMUNICAŢIE FEROVIARĂ ŞI AMENAJĂRI AFERENTE LIMITA INFRASTRUCTURĂ FEROVIARĂ- Teren cu destinaţie specială, categoria de folosinţă „căi ferate"
A	ZONĂ UNITĂŢI AGRICOLE
ID (ID2)	ZONĂ UNITĂŢI INDUSTRIALE ŞI DE DEPOZITARE
V2	SPAŢII VERZI , AGREMENT, SPORT
G(G1,G2)	ZONĂ GOSPODĂRIE COMUNALĂ : CIMITIRE , PLATFORME DEŞEURI MENAJERE
TE	ZONĂ CONSTRUCŢII AFERENTE LUCRĂRILOR TEHNICO-EDILITARE
TN	TERENURI NEPRODUCTIVE
V3	TERENURI VEGETAȚIE JOASĂ (tufişuri , mărăcinişuri situate de-a lungul cursurilor de apă a zonelor umede şi drumurilor, Spaţii verzi - perdele si culoare de protecţie faţă de infrastructura tehnică , plantaţii destinate cu prioritate ameliorării climatului din vecinătatea zonei industriale).
TF	TERENURI FORESTIERE
TH	TERENURI CU APE
	INTERDICŢIE TEMPORARĂ DE CONSTRUIRE : PENTRU TOATE TERENURILE SITUATE ÎN ZONE CU RISC NATURAL SAU AFLATE ÎN ZONE PROTEJATE INCLUSIV TERENURI FARA ACCES CAROSABIL CONFORM NORMATIVE IN VIGOARE (până la eliminarea riscului sau până la întocmirea unor studii de specialitate); Întocmire PUZ-uri pentru zone cu funcţiuni mixte
	INTERDICŢIE DEFINITIVĂ DE CONSTRUIRE PÂNĂ LA ELIMINAREA RISCULUI

ZONE DE PROTECŢIE / INTERDICŢIE

PM	ZONĂ DE PROTECŢIE FAŢĂ DE OBIECTIVELE CU VALOARE DE PATRIMONIU
	CONTUR INCINTĂ MONUMENT
PA	ZONĂ DE PROTECŢIE SIT ARHEOLOGIC; CONTUR SIT ARHEOLOGIC/ SĂPĂTURI PUNCTUALE
	LINIA CF RM. VÂLCEA - SIBIU
	ZONA DE SIGURANŢĂ (20 M) SI DE PROTECTIE (100M) A INFRASTRUCTURII FEROVIARE DE/O PARTE ŞI DE ALTA A AXULUI CĂII FERATE
TSP	ZONĂ PROTEJATĂ FAŢĂ DE CONSTRUCŢII ŞI CULOARE TEHNICE (centrale şi staţii electrice, linii de înaltă şi medie tensiune / telecomunicaţii : LEA 20 -24 m ; LEA 110 - 37 m)
T SP	ZONĂ PROTEJATĂ PE BAZA NORMELOR SANITARE (surse de apă, platforme de depozitare deşeuri, Cimitire, Abator Diana, Poligon Multifuncţional)
T SP	ZONĂ PROTEJATĂ SANITAR -20 m (cursuri de apă, baraje - Râul Olt şi Lacul de acumulare)
TSP	TERENURI CE NECESITĂ MĂSURI DE PROTECŢIE / AMELIORARE IMPOTRIVA RISCURILOR NATURALE (INUNDAŢII , ALUNECĂRI)

DRUMURI:

- DRUMURI NAȚIONALE
- DRUMURI JUDEȚENE
- DRUMURI COMUNALE
- STRĂZI (DRUMURI) ÎN INTRAVILAN
- DRUMURI ÎN EXTRAVILAN
- DRUMURI PROPUSE: TIP ① și TIP ②
- PROPUNERE traseu pietonal (trotuar) de-a lungul Drumului Național 7
- B.K. BORNE KILOMETRICE PE TRASEUL DN 7
- 1...6 PROFILE TRANSVERSALE PE DN7

P.U.G. PLAN URBANISTIC GENERAL

COMUNA BUJORENI, JUDEȚ VÂLCEA

BILANT ZONA FUNCTIONALE - INTRAVILAN	EXISTENT		PROPUS	
ZONE FUNCTIONALE	SUPRAFATA (ha)	%	SUPRAFATA (ha)	%
L - LOCUINTE SI FUNCTIUNI COMPLEMENTARE LOCUIRII (galben)	610,00	76.59	613,40	67.19
M - ZONĂ MIXTĂ: M1(roșu+galb.) - Subzona destinată serviciilor, turismului, locuinţelor individuale; M2 (roșu+galb.+verde)- Subzona destinată: agrement - sport, turism, locuinţelor individuale de vacanţă, servicii complementare locuirii;	0,00	0.0000	76,15	8.34
TS(galb.+verde) - ZONĂ DESTINATĂ LOCUINŢELOR DE VACANŢĂ (turism capacitate redusa) , agrement - sport, loisir, camping, bungalouri, pontoane, sporturi extreme/nautice	0,00	0.00	18.20	1.99
I - INSTITUTII SI SERVICII DE INTERES PUBLIC ȘI DE CULT	18,30	2.30	17,25	1.89
ID - UNITATI INDUSTRIALE - PRODUCȚIE ȘI DEPOZITARE: ID1 (rosu+maro)- Subzona destinată serviciilor diversificate, unităţi producţie de mare capacitate, depozitare controlată; ID2 (maro) - Subzona destinată unităţilor de industrie, producţie, depozitare;	13,30	1.67	39,30	4.30
DS - DESTINATIE SPECIALA (TDS - MApN) -(supraf. intravilan)	0,70	0.09	0,70	0.08
A - UNITATI AGRO-ZOOTEHNICE: - Funcţiune dominantă: servicii agricole (cercetare pomicolă), depozitare. - Funcţiunile complementare: comerţ, locuinţă de serviciu, birouri administr.	8,00	1.00	11,80	1.29
G - GOSPODARIE COMUNALA: G1 - subzona constr. şi amenajărilor pentru gosp. comunală, platforme menajere; G2 - subzona cimitirelor:	1,45	0.18	2,40	0.26
TE - CONSTRUCTII TEHNICO-EDILITARE	0,05	0.01	0,10	0.01
V - ZONĂ AGREMENT, SPORT, SPATII VERZI: V1 - (rosu + verde)- dotări de agrement, servicii, sport, servicii complementare cu destinație culturală/tradiții, organizări team-building, spaţii plantate) V2 - (verde) Spaţii verzi publice cu acces limitat/nelimitat (Parcuri, grădini, fâşii plantate publice, amenajări sportive publice);	26,60	3.34	42.35	4.64
V3 - TERENURI VEGETATIE TANARA	28,00	3.52	21,00	2.30
TFI - TERENURI FORESTIERE	20,00	2.5113	5,00	0.55
Cc - CAI DE COMUNICATIE SI TRANSPORT (- EXISTENT: Ccd- RUTIER : 39,54ha; Ccf - FEROVIAR: 23,46ha) (- PROPUNERE: Ccd- RUTIER : 42,00ha; Ccf - FEROVIAR: 22,00ha)	63.00	7.91	64.10	7.02
APE	2,00	0.25	1,0	0.11
N - TERENURI NEPRODUCTIVE	5,00	0.63	0,25	0.03
TOTAL INTRAVILAN	**796.40**	**100.00**	**913.00**	**100.00**

PLANȘA 3
REGLEMENTĂRI URBANISTICE - ZONIFICARE FUNCȚIONALĂ

Expert MCC	Arhitect Iulian Camui Specialist RUR - F6			nr. 82E / 29.03.2006,	
VERIFICATOR /EXPERT	NUME	SEMNATURA	CERINTA	REFERAT / EXPERTIZA NR.	/ DATA

PROIECTANT GENERAL **S.C. JOC ART S.R.L.** RM. VÂLCEA cod fiscal RO 1470701	Beneficiar: **COMUNA BUJORENI - JUDEȚUL VÂLCEA**	Nr. proiect: 4950 02.04.2018
Şef proiect: arh. DOINA NEGOIȚĂ Urbanism: arh. DOINA NEGOIȚĂ	Denumirea proiectului: **PLAN URBANISTIC GENERAL și REGULAMENT LOCAL DE URBANISM al Comunei Bujoreni , Județ Vâlcea**	Faza: P.U.G. 2024
Desenat: Teh. Maria Dogaroiu	Denumirea planşei: **REGLEMENTĂRI URBANISTICE - ZONIFICARE FUNCȚIONALĂ -** Scara: 1: 5 000	Nr. planşă: PL.3/2